TRD-N ,TRD-NT　　TRD-ND ,TRD-NTD　　CRD-N ,CRD-NT

- 針對感應電動機起動器而設計
- 從星形要轉換成三角形時之切換時間由0.1秒到1.0秒可視需求訂製(TRD-N/NT, CRD-N/NT)
- 具有星形三角形切換時間由0到1.0秒可調型(TRD-ND, TRD-NTD)
- 復歸時間短 , 適於重複起動
- 供應多種操作電壓範圍從AC 110V~AC 480V
- 標準時間範圍有30秒和60秒兩種

規 格

型 號		TRD-N	TRD-NT	TRD-ND	TRD-NTD	CRD-N	CRD-NT
時 間 範 圍		10S, 30S, 60S					
切 換 時 間		標準切換時間: 0.1秒 可依客戶需求訂製		0到1.0秒可調		標準切換時間: 0.1秒 可依客戶需求訂製	
額 定 電 壓		AC(V): 110, 220, 240, 380, 415, 440, 480 50/60Hz					
指 示 燈 動 作		人-△ 兩只指示燈					
輸出接點	限 時 1C	5A 250VAC 電阻性負載					
	限 時 2C	---					
	瞬 時 1C	5A 250VAC 電阻性負載(1a)					
壽命	機 械	5×10^6 times					
	電 氣	10^5 times					
復 歸 時 間		0.1 sec max					
消 耗 功 率		3VA					
使 用 周 圍 溫 度		-10℃~+55℃					
使 用 周 圍 濕 度		45~85%RH					
重 量		Approx. 210g				Approx. 160g	

- 針對感應電動機起動器而設計
- 具有星形三角形切換時間由0到1.0秒可調型
- 復歸時間短，適於重複起動
- 供應多種操作電壓範圍從AC 110V~AC 480V
- 時間範圍有30秒和60秒兩種(可切換)

規 格

型號		ARD-N	ARD-NT
時間範圍		30S, 60S 可切換	
切換時間		0到1.0秒可調	
額定電壓		AC(V): 110, 220, 240, 380, 415, 440, 480 50/60Hz	
指示燈動作		人(Green)-△(Red) 雙色指示燈	
輸出接點	限時1C	5A 250VAC 電阻性負載	
	限時2C	---	
	瞬時1C	5A 250VAC 電阻性負載(1a)	
壽命	機械	5×10^6 times	
	電氣	10^5 times	
復歸時間		0.1 sec max	
消耗功率		3VA	
使用周圍溫度		-10℃~+55℃	
使用周圍濕度		45~85%RH	
重量		Approx. 165g	

接線圖與時序圖

TRD-N, TRD-ND, CRD-N, ARD-N

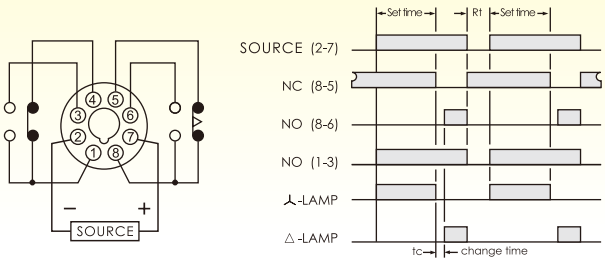

Rt: Resetting time

TRD-NT, TRD-NTD, CRD-NT, ARD-NT

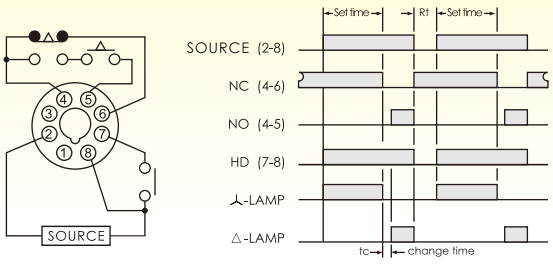

Rt: Resetting time

外觀尺寸圖

露出型（N型）：使用8PFA底座

單位: mm

TRD-N, TRD-NT, TRD-ND, TRD-NDT

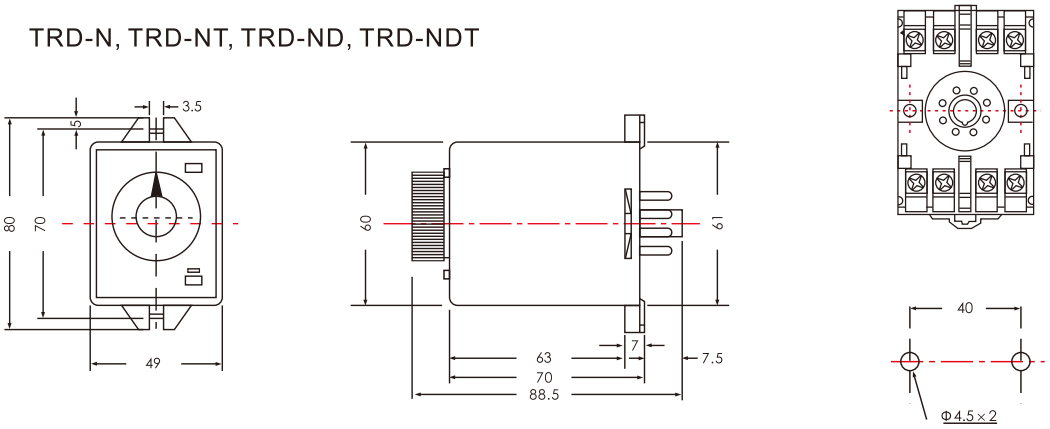

露出型（N型）：使用PF085A,PF085A-E底座+SH-3固定扣勾

CRD-N, CRD-NT

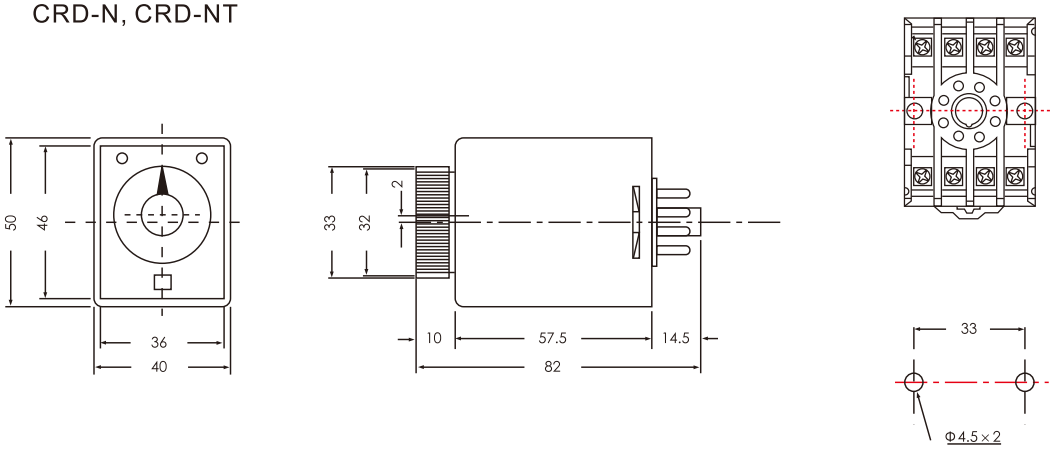

外觀尺寸圖

露出型（N型）：使用P2CF-08或PF085A,PF085A-E底座　　單位: mm

ARD-N, ARD-NT

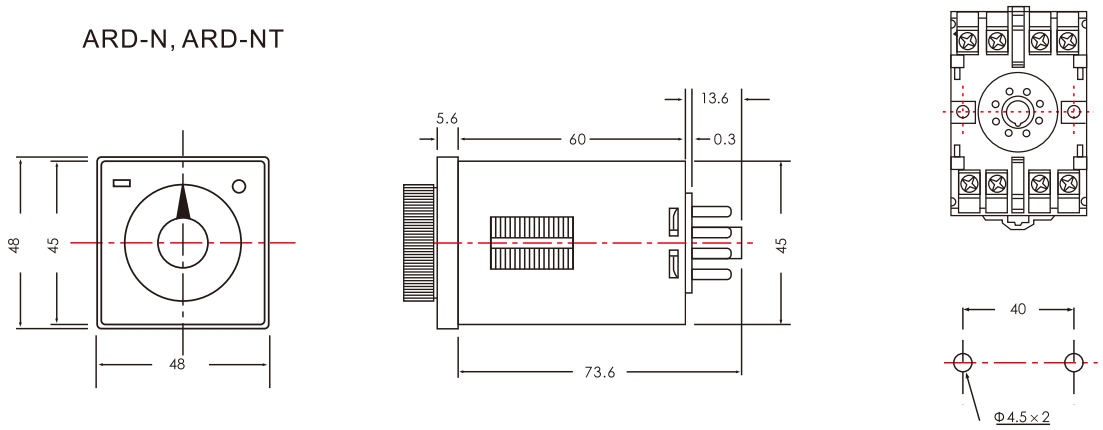

埋入型（Y型）：使用Y-50接合器+US-08或P3G-08,P3G-08E底座

ARD-N, ARD-NT & Y-50

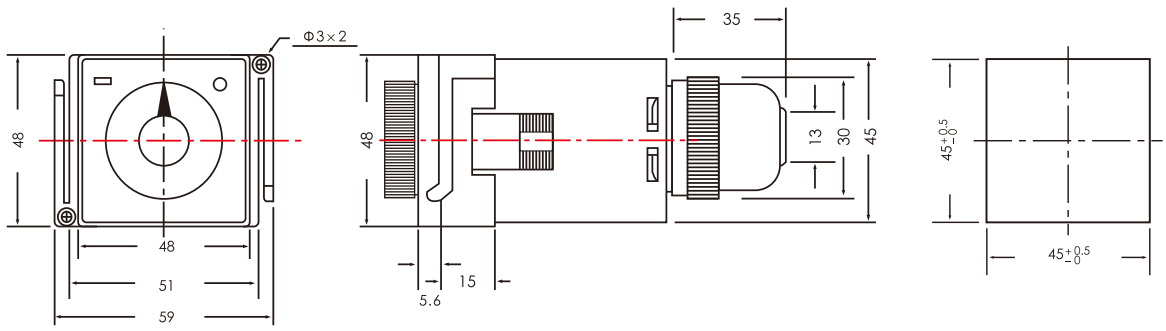

士研電機股份有限公司　ANV ELECTRIC CO., LTD.

高雄總公司
高雄市三民區金山路151號
Tel: +886 7 359 5833　Fax: +886 7 359 5822
E-Mail: anv@anv.com.tw

台南分公司
台南市東區林森路一段60號
Tel: +886 6 216 0988　Fax: +886 6 216 0388
E-Mail: tainan@anv.com.tw

台中分公司
台中市南屯區文心路一段532號
Tel: +886 4 2320 9930　Fax: +886 4 2320 9960
E-Mail: taichung@anv.com.tw

台北分公司
新北市泰山區福興三街166號
Tel: +886 2 2296 3133　Fax: +886 2 2296 3233
E-Mail: taipei@anv.com.tw

士研電機(香港)有限公司
香港沙田偉華中心4座14樓B室
Tel: +852 2690 2588　Fax: +852 2690 2511
E-Mail: hkg@anv.com.tw

士研電機(馬)有限公司
25-1,Jalan 1/116B,Kuchai Entrepreneur's Park,
Off Jalan Kuchai Lama,58200 Kuala Lumpur,Malaysia
Tel: +60 3 7980 3328　Fax: +60 3 7980 3779
E-Mail: anv@anv.com.my

Specifications are subject to change without notice

Printed in Taiwan　TRAN03